renomag

| HYDROMOTOR NAKLÁPĚCÍ | |
|---|---|
| **Technické parametry** | |
| Označení | XRHN06A180B |
| Připojovací šroubení | M18 × 1.5 |
| Jmenovitý točivý moment | 6950 NM (19 MPa) |
| Jmenovitý přídržný moment | 16500 NM (19 MPa) |
| Spouštěcí tlak | 3 MPa |
| Maximální pracovní tlak | 19 MPa |
| Zkušební tlak | 32 MPa |
| Úhel naklápění | 182 ° ± 2 ° |
| Objem náplně pohonu | 2557 ml |
| Provozní teplota | -20 °C až 80 °C |
| Hmotnost | 149 Kg |
| Barva | černá |

@--P1, Rotace po směru hodinových ručiček
@--P2, Rotace v protisměru hodinových ručiček

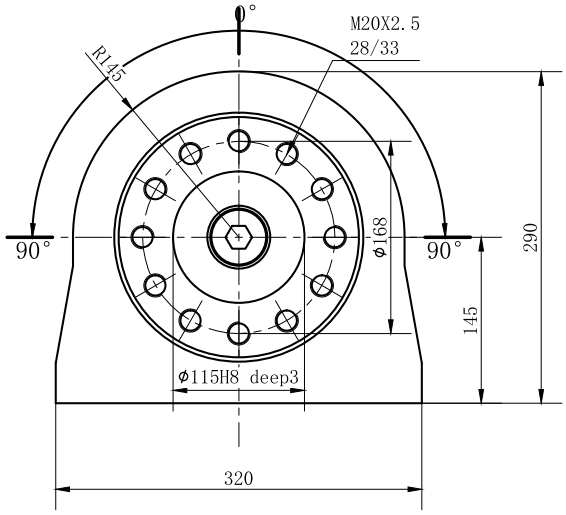


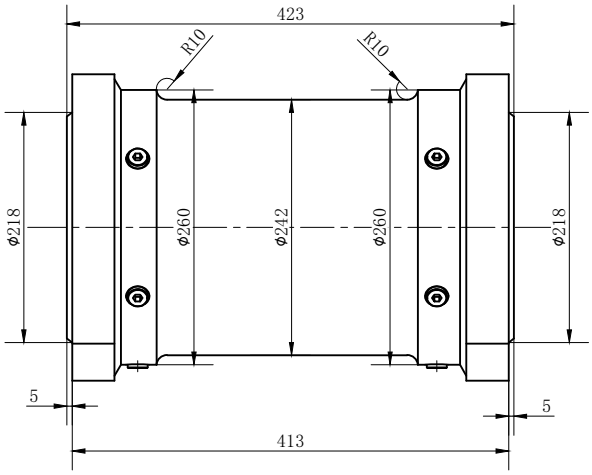


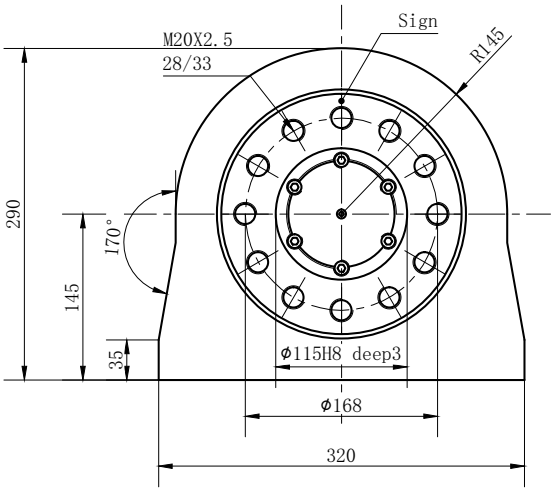


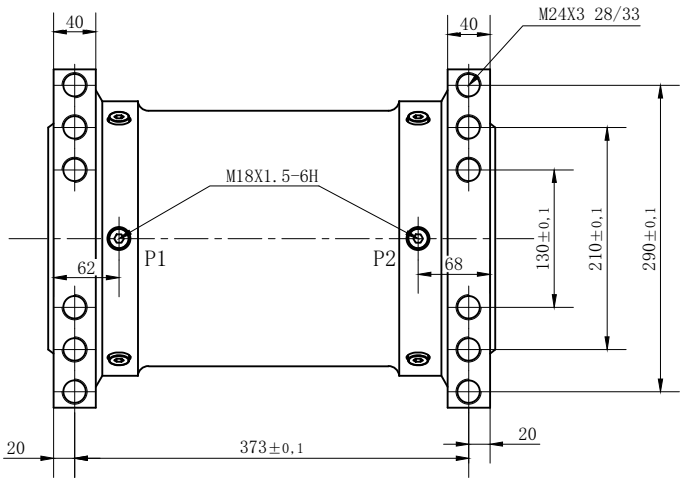


Výrobek je určen uživatelům s technickými znalostmi.
Zákazník je výhradně zodpovědný za konečný výběr jakéhokoli produktu a jeho vhodnost pro danou aplikaci. Nesprávný výběr, instalace nebo použití může mít za následek selhání a způsobit zranění osob nebo poškození majetku.

XRHN06A180B (07/2022)